Manual del usuario
Recuperador de calor individual

RCI6E
RCI6EW
RCI6EWL

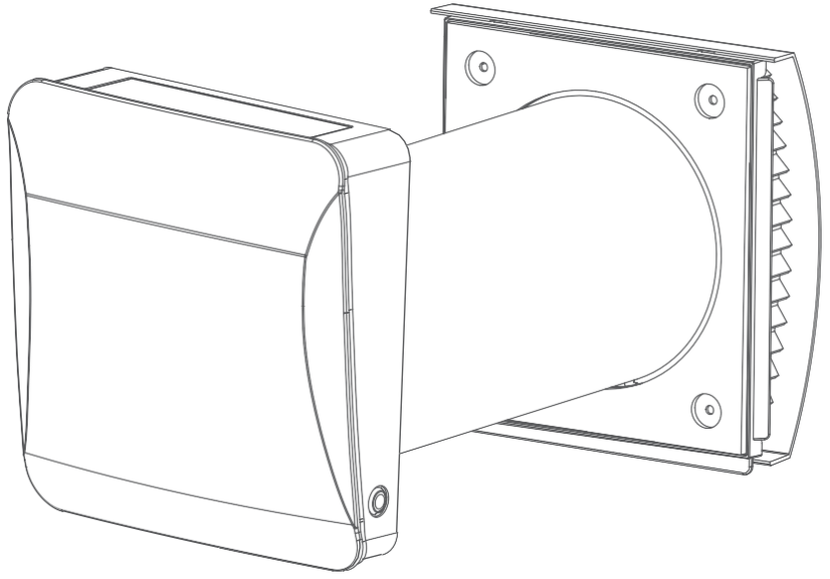

Contenido

REQUISITOS DE SEGURIDAD 3
INTRODUCCIÓN 5
USO 6
LISTA DE EMBALAJE 6
PARÁMETROS TÉCNICOS PRINCIPALES 7
DISEÑO Y FUNCIONAMIENTO 8
INSTRUCCIONES DE INSTALACIÓN 9
DESCRIPCIÓN DE LAS FUNCIONES 13
MANDO A DISTANCIA 15
FUNCIÓN DE EMPAREJAMIENTO 16
UNIDADES LÍDER Y SECUNDARIAS REINICIO Y CANCELACIÓN 17
CONFIGURACIÓN DE LA RED IOT E INTERFAZ DE LA APLICACIÓN 18
REINICIO Y CANCELACIÓN DE WIFI 21
RESTAURACIÓN DE LA CONFIGURACIÓN DE FÁBRICA 22
MANTENIMIENTO Y LIMPIEZA 23
NORMAS DE ALMACENAMIENTO Y TRANSPORTE 24
RESOLUCIÓN DE PROBLEMAS 25

▶ REQUISITOS DE SEGURIDAD

- Lea atentamente el manual del usuario antes de poner en funcionamiento e instalar el recuperador de calor.
- La instalación y el funcionamiento del recuperador se realizarán de acuerdo con el presente manual del usuario, así como con las disposiciones de todos los códigos y normas locales y nacionales aplicables en materia de construcción, electricidad y aspectos técnicos.
- Las advertencias contenidas en el presente manual del usuario deben tomarse muy en serio, ya que contienen información vital para la seguridad personal.
- El incumplimiento de las instrucciones de seguridad puede provocar lesiones personales o daños al recuperador.
- Lea atentamente el manual y consérvelo mientras utilice el recuperador.
- Este aparato puede ser utilizado por niños a partir de 8 años y por personas con capacidades físicas, sensoriales o mentales reducidas o con falta de experiencia y conocimientos, siempre que hayan recibido supervisión o instrucciones sobre el uso seguro del aparato y comprendan los riesgos que conlleva.
- No permita que los niños jueguen con el aparato.
- No permita que los niños limpien y realicen el mantenimiento sin supervisión.
- Si el cable de alimentación está dañado, debe ser sustituido por el fabricante o su servicio o una persona igualmente cualificada para evitar cualquier peligro.
- Se recomienda instalar el recuperador a más de 2,1 m del suelo.
- Se deben tomar precauciones para evitar el reflujo de gases hacia la habitación desde el conducto de humos abierto de los aparatos de gas u otros aparatos que queman combustible.
- Los extractores de aire pueden afectar negativamente al funcionamiento seguro de los aparatos que queman gas u otros combustibles (incluidos los que se encuentran en otras habitaciones) debido al reflujo de los gases de combustión. Estos gases pueden provocar intoxicación por monóxido de carbono. Tras la instalación de un extractor de aire, como un ventilador de partición o un ventilador de conducto, una persona competente debe comprobar el funcionamiento de los aparatos de gas con conducto abierto para asegurarse de que no se produce reflujo de los gases de combustión.
- No recargue pilas no recargables.
- Las pilas deben insertarse con la polaridad correcta.
- Retire las pilas usadas del aparato y deséchelas de forma segura.
- Si el aparato va a permanecer sin utilizarse durante un periodo prolongado, se deben retirar las pilas.
- No provoque cortocircuitos en los terminales de alimentación.
- Cuide bien el mando a distancia para evitar que los niños se traguen las pilas y provoquen accidentes.

Manual de instrucciones para el usuario y el instalador cualificado

Símbolo utilizado en el manual



¡ADVERTENCIA!



¡NO!

Precauciones de seguridad para la instalación del ventilador



El recuperador debe desconectarse de la fuente de alimentación antes de realizar la instalación o la reparación.



El recuperador no debe funcionar fuera del rango de temperatura especificado en el manual del usuario ni en entornos agresivos o explosivos.

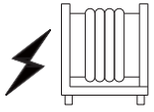

No coloque ningún dispositivo de calefacción ni ningún otro equipo cerca del cable de alimentación del recuperador.



No utilice equipos o conductores dañados para conectar el recuperador a la corriente.



Durante la instalación del recuperador, siga las normas de seguridad específicas para el uso de herramientas eléctricas.



Desembale el ventilador con cuidado.

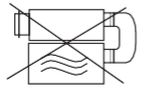

Utilice el recuperador únicamente según las instrucciones del fabricante.

Precauciones de seguridad para la instalación del recuperador



No toque el controlador ni el mando a distancia con las manos mojadas. No realice el mantenimiento del ventilador con las manos mojadas.



No permita que los niños utilicen el recuperador.



No limpie el ventilador con agua. Proteja las partes eléctricas de la entrada de agua.

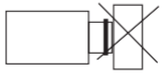

No bloquee el conducto de aire cuando el ventilador esté encendido.

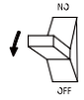

Desconecte el recuperador de l fuente de alimentación antes c realizar el mantenimiento.

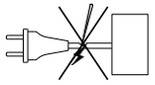

No dañe el cable d alimentación mientras utiliza el recuperador. No coloque ningún objeto sobre el cable de alimentación.

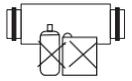

Mantenga los productos explosivos e inflamables alejados del recuperador.

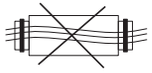

No abra el recuperador en funcionamiento.

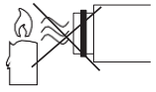

No dirija el flujo de aire del recuperador hacia productos con llama.

▶ INTRODUCCIÓN

Este manual del usuario incluye la descripción técnica, las instrucciones de funcionamiento, instalación y montaje, y los datos técnicos del recuperador de calor.

Nota: El control de humedad, la función WIFI y la función de emparejamiento son opcionales. Si el producto no tiene la función correspondiente en el momento de la compra, ignore el contenido correspondiente.

Manual de instrucciones para el usuario y el instalador cualificado

Modelo	Funciones		
	Control de humedad	Función WiFi	Operación de emparejamiento
RCI6E	●	×	×
RCI6EW	●	●	×
RCI6EWL	●	●	●

▶ USO

- El recuperador está diseñado para renovar el aire en apartamentos, chalets, hoteles, cafeterías y otros edificios domésticos y públicos. El recuperador está equipado con un regenerador de energía cerámico y un ventilador que suministra aire fresco y extrae el aire con recuperación de energía.
- El recuperador está diseñado para su montaje en pared. El diseño telescópico del ventilador permite su instalación en paredes con un grosor de entre 280 mm y 470 mm.
- El recuperador está diseñado para un funcionamiento continuo, siempre conectado a la fuente de alimentación.
- El aire transportado no debe contener mezclas explosivas o inflamables, evaporación de productos químicos, polvo grueso, partículas de hollín y aceite, sustancias pegajosas, materiales efervescentes, patógenos ni ninguna otra sustancia nociva.

▶ LISTA DE EMBALAJE



Las operaciones de instalación y conexión solo deben ser realizadas por personal adecuado y con las medidas de seguridad adecuadas.

Los lugares de instalación del recuperador deben impedir el acceso de niños sin supervisión.

Recuperador	1 unidad
Bolsa de accesorios	1 unidad
Mando a distancia	1 unidad
Manual de usuario	1 unidad
Caja de embalaje	1 unidad

PARÁMETROS TÉCNICOS PRINCIPALES

- El recuperador está diseñado para su uso en interiores con una temperatura ambiente comprendida entre -20 °C (-4 °F) a +50 °C (+122 °F) y una humedad relativa inferior al 80 %.
- El recuperador es un aparato eléctrico.
- El diseño del recuperador está sujeto a mejoras continuas, por lo que algunos modelos pueden diferir ligeramente de los modelos descritos en este manual.

Descripción	Unidad	Valor
Voltaje	V	100-240
Frecuencia	Hz	50/60
Potencia de entrada	W	4,7/5,6/6,5
Caudal de aire (B/M/A)	m^3/h	30/50/60
Flujo de aire	CFM	17,6/29,4/35,3
Nivel de presión sonora	dB(A)	18,9/25,2/28,7
Recuperador de calor, eficiencia		hasta el 97%
Diámetro del conducto de aire	mm	158
SEC	-	Clase A+
Tipo de montaje	-	Montaje en pared
Peso neto	kg	3,9

*Nota: El flujo de aire en el suministro/extracción con filtro F7 es de aproximadamente 20/40/50 BMA o 11,8/23,5/29,4 CFM, y los parámetros relativos se ajustarán en consecuencia.

Dimensiones totales del recuperador (mm)

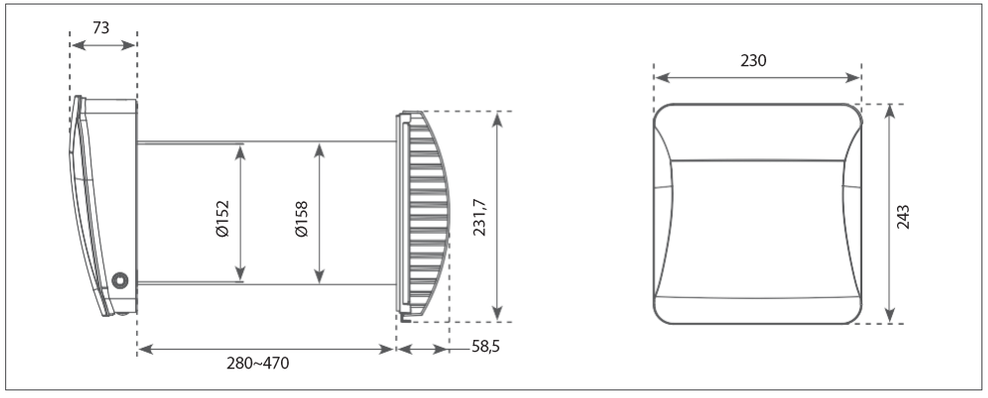

Manual de instrucciones para el usuario y el instalador cualificado

DISEÑO Y FUNCIONAMIENTO

- El recuperador consta de un conducto de aire telescópico con longitud ajustable regulada por la posición del conducto de aire interior dentro del conducto de aire exterior, la unidad de ventilación y la campana de ventilación.
- El filtro, prefiltro y el regenerador de energía cerámico se encuentran dentro del conducto interior. Los filtros están diseñados para purificar el aire de suministro y evitar que entren objetos extraños en el regenerador y el ventilador.
- El regenerador de energía cerámico extrae energía del aire de salida para calentar o enfriar el aire de suministro.
- El regenerador está equipado con un cordón de tracción en su interior para facilitar su extracción del recuperador. El regenerador se instala sobre un material aislante que también se utiliza como sellador.
- El recuperador puede instalarse desde el interior de la pared.

Modos de funcionamiento

Modo de suministro/extracción: El recuperador funciona en modo de suministro o extracción de aire a la velocidad establecida.

Modo de regeneración: El recuperador alterna entre el suministro y la extracción de aire cada 75 segundos para proporcionar regeneración de calor y humedad. Consideremos el principio de funcionamiento en invierno como ejemplo.

Intervalo 1: El aire caliente contaminado se extrae de la habitación y pasa por el regenerador cerámico, que absorbe gradualmente el calor y la humedad. Después de 75 segundos, el recuperador cambia al modo de suministro de aire.

Intervalo 2: El aire fresco y frío del exterior pasa por el regenerador de calor y absorbe la humedad y el calor acumulados. Tras 75 segundos, cuando el regenerador de energía se enfría, el recuperador cambia al modo de extracción.

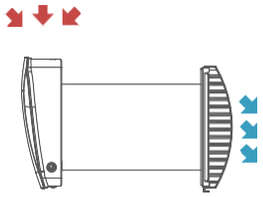
Modo de extracción

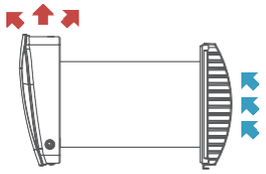
Modo de suministro




¡PRECAUCIÓN!

Lea el manual del usuario antes de instalar el recuperador. Para evitar la deposición y acumulación de polvo en la habitación, el recuperador no debe instalarse en lugares donde el conducto de aire pueda quedar bloqueado por persianas, cortinas, etc. Por otra parte, las cortinas pueden obstruir el flujo normal de aire en la habitación, dificultando el funcionamiento eficiente.

▶ INSTRUCCIONES DE INSTALACIÓN

1. Confirmándose de que el grosor de la pared es compatible con el producto, inserte el conducto exterior en la pared y asegúrese de que la entrada/salida de aire esté correctamente orientada hacia abajo.

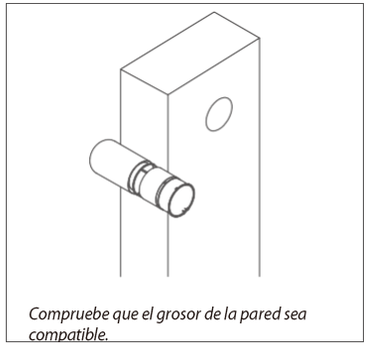

Compruebe que el grosor de la pared sea compatible.

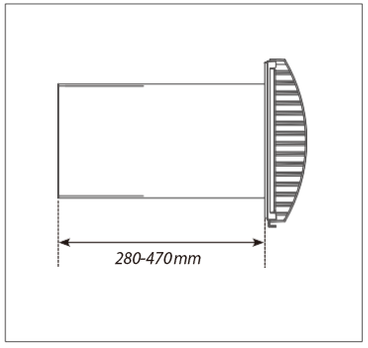

2. Taladre un agujero de 170 mm en la pared con una ligera inclinación hacia abajo. Y asegúrese de que haya al menos 50 cm de espacio libre entre el borde del agujero y el techo.

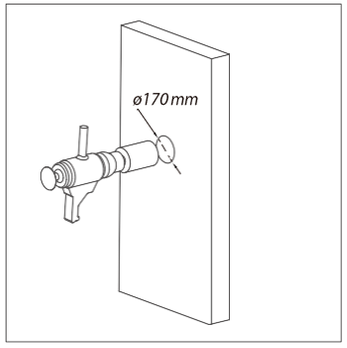

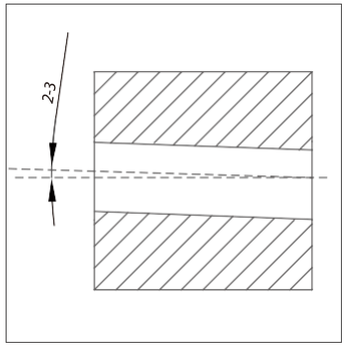

Manual de instrucciones para el usuario y el instalador cualificado

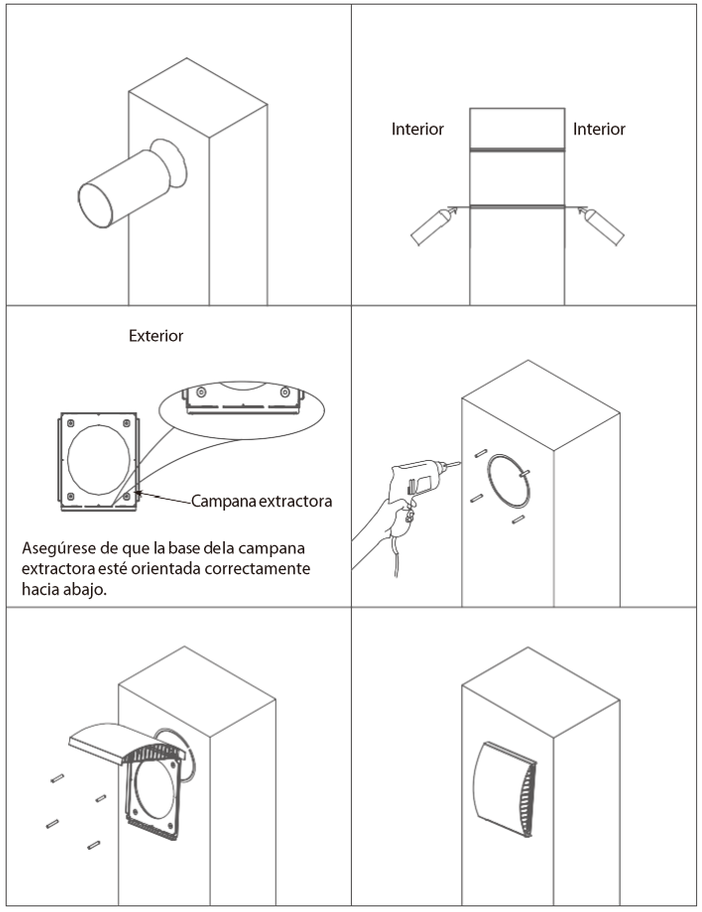

3. Utilice espuma de poliuretano para rellenar el hueco entre el tubo de PVC y la pared.
4. Saque la campana extractora y desmóntela en la base y la cubierta, alinee la base de la cubierta contra la lluvia con el agujero de la pared (preste atención a la dirección de instalación de la base, como se muestra en la figura 1) y, a continuación, marque las 4 posiciones de perforación.
5. Perfore los agujeros según las posiciones marcadas.
6. Use las piezas de plástico y los tornillos para fijar la base.
7. Alinee la hebilla de la cubierta con la ranura de la base para apretarla (preste atención a que hay una marca en forma de flecha en la cubierta; cuando la base y la cubierta estén alineadas, la flecha debe quedar hacia abajo).

Instalación de la unidad principal

1. Retire el panel frontal, alinee la salida de aire de la unidad con el conducto de la pared y marque los orificios de los tornillos, luego fije la unidad a la pared.

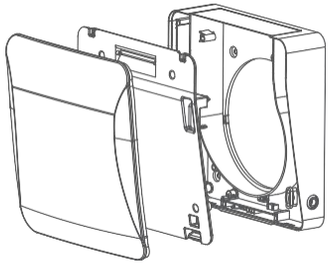

1 *Retire el panel exterior de la unidad principal.*



2 *Desatornille los cuatro tornillos de la placa de montaje situada en el interior de la unidad principal.*

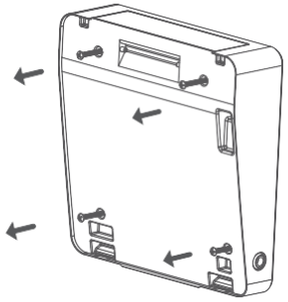

3 *Alinee la unidad principal con los orificios de la pared y marque las posiciones.*

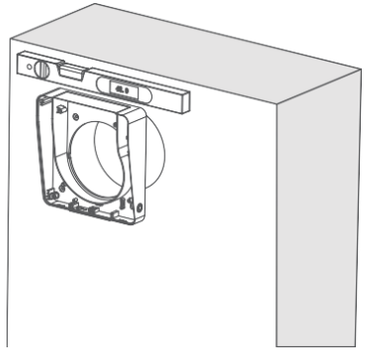

4 *Fije la unidad principal a la pared con los tacos y tornillos del paquete de accesorios.*

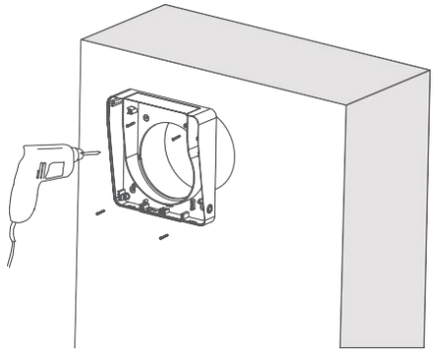

Manual de instrucciones para el usuario y el instalador cualificado

2. Inserte el tubo interior y conecte los cables del ventilador. Por último, vuelva a instalar la placa de montaje en la unidad principal, apriete los cuatro tornillos y vuelva a colocar el panel frontal para completar la instalación.

5

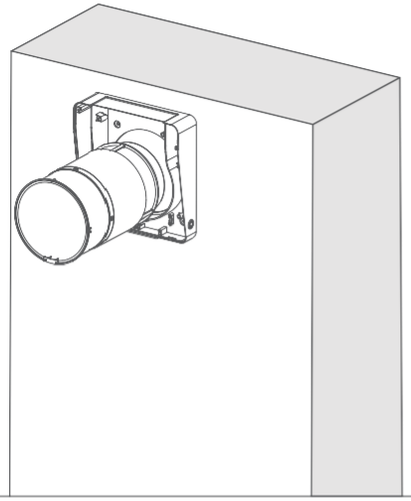

6

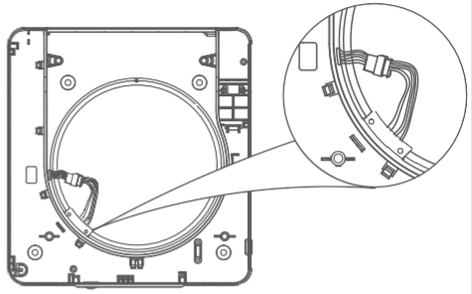

7

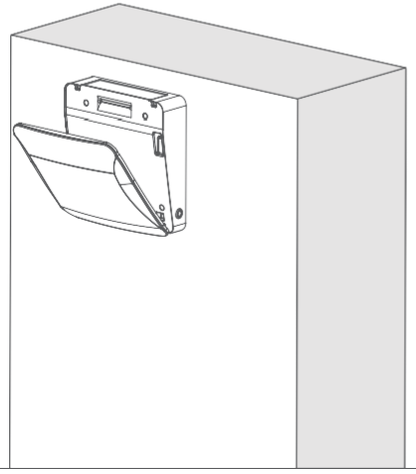

8

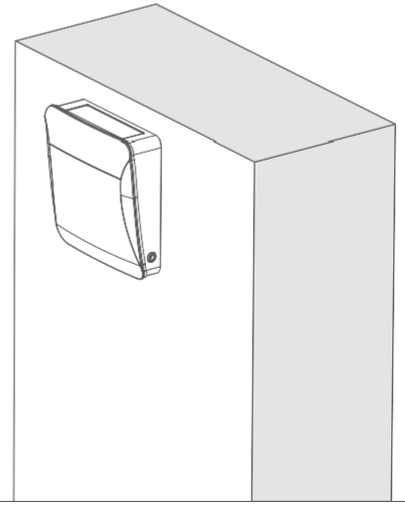

▶ FUNCIÓN DESCRIPCIÓN

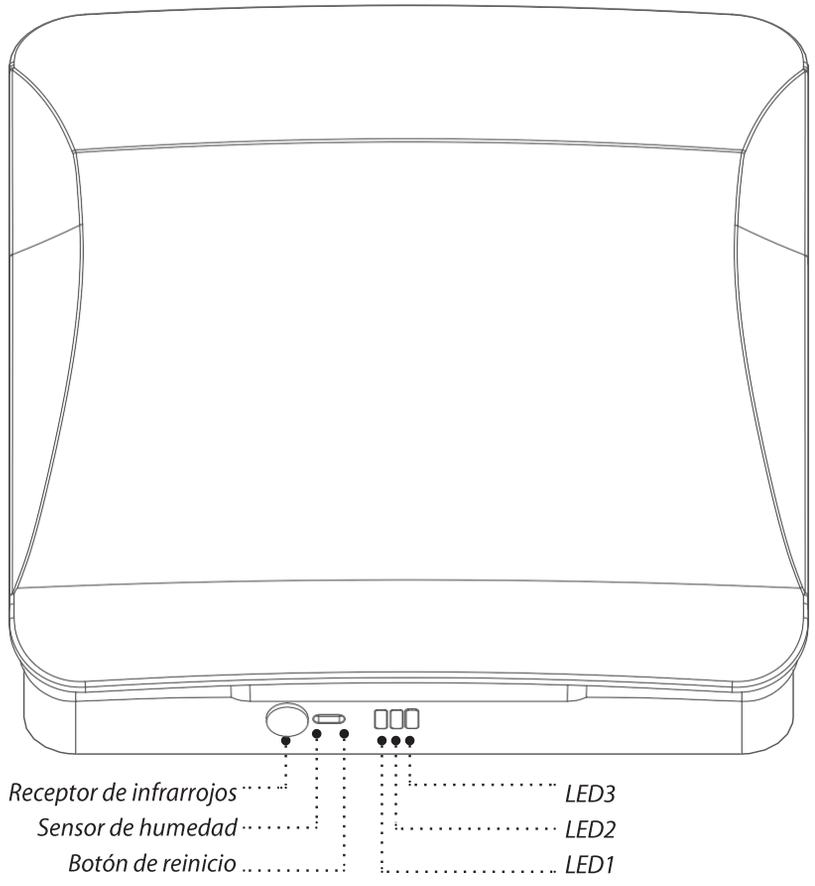

Este producto no incluye una herramienta para pulsar el botón de reset.

Este botón solo se puede accionar con un clip u otra herramienta con forma de pin con un diámetro inferior a 2 mm. Evite utilizar objetos afilados para no dañar el producto.

Manual de instrucciones para el usuario y el instalador cualificado

Funcionamiento de los botones:

1. Pulse brevemente el botón RESET: seleccione 1 velocidad/2 velocidades/3 velocidades/apagado de forma circular.

Estado de encendido/apagado:

1. Mantenga pulsado el botón RESET durante 3 segundos, el ventilador entrará en modo de conexión Wi-Fi, el LED1 parpadeará en verde y el LED1 parpadeará rápidamente en verde 4 veces, indicando que la conexión Wi-Fi se ha establecido.
2. Pulse prolongadamente el botón RESET durante 6/9 segundos: entre en la función de configuración de emparejamiento y configure el dispositivo líder/seguidor, el LED1 parpadeará en azul, el ventilador pasará a desempeñar el papel de líder en el modo de emparejamiento. El LED1 y el LED2 parpadearán en azul, el recuperador pasará a desempeñar el papel de seguidor en el modo de emparejamiento y el LED1 parpadeará rápidamente en azul 4 veces, completándose la configuración de emparejamiento.
3. Pulse prolongadamente el botón RESET durante 12 s, restablezca la alarma del filtro, LED1 parpadea rápidamente en rojo ×3.
4. Mantenga pulsado el botón RESET durante 15 segundos, restaure la configuración de fábrica, LED1 rojo / LED2 verde / LED3 azul parpadean rápidamente ×4: Restablecimiento de fábrica completado.

Luz de función (LED RGB)
Estado de encendido:

1. Luz verde: modo de suministro de aire
2. Luz roja: modo de extracción
3. Luz azul: modo de regeneración
4. Luz azul parpadeando: Extracción activada por humedad
5. Luz roja parpadeante: recordatorio de limpieza del filtro (960 h de funcionamiento)
6. LED1 rojo parpadeando rápidamente 4 veces: reinicio del temporizador del filtro

▶ FUNCIONES DEL MANDO A DISTANCIA

1. **Velocidad + / -:** Ajusta las 3 velocidades del ventilador.
2. **Interruptor de modo:** cambia el modo de funcionamiento.
3. **Luz encendida/apagadaff :** activa/desactiva los indicadores LED.
4. **Modo Boost:** Entra en el modo Boost del recuperador, el ventilador funcionará a la velocidad máxima durante 30 minutos si no se realiza ninguna otra operación.
5. **Restablecimiento de la alarma del filtro:** Después de la limpieza del filtro, pulse este botón durante 5 segundos para resetear la alarma de filtro. El LED1 de color rojo parpadeará 3 veces.
6. **Encendido/Apagado :** Encienda/apague la unidad.

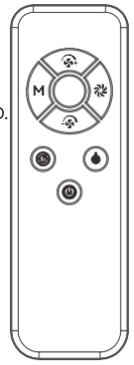

Mando a distancia 1

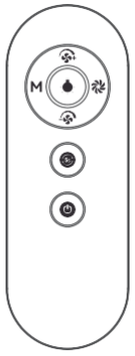

Mando a distancia2

INSTRUCCIONES DEL MANDO A DISTANCIA

1. Inserte las pilas antes de usar. Cierre la tapa de las pilas hasta que encaje en su sitio.
2. Después de insertarlas, cierre la tapa completamente.
3. Para retirar las pilas: presione la tapa para desbloquearla y, a continuación, retírela.

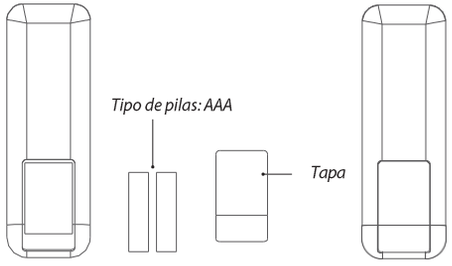

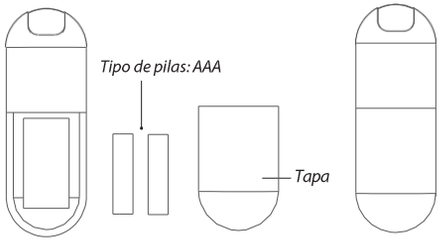

Mantenga el mando a distancia fuera del alcance de los niños. Las pilas suponen un peligro de ingestión.

Manual de instrucciones para el usuario y el instalador cualificado

✱ FUNCIÓN DE EMPAREJAMIENTO (OPCIONAL)

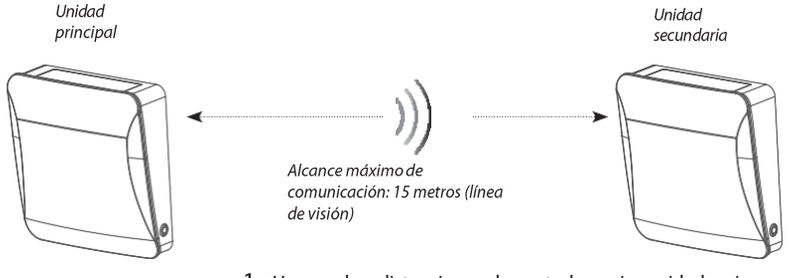



1. Un mando a distancia puede controlar varias unidades si no se han establecido funciones.
2. Después de establecer las funciones, solo la unidad líder responde al mando a distancia. Los seguidores siguen las órdenes del líder.
3. En el modo de regeneración, el ventilador seguidor funciona en dirección opuesta al líder; en los demás modos, en la misma dirección.

- *Alcance máximo de comunicación: 15 metros (línea de visión).*
- *La señal puede atravesar una pared de ladrillo de 180 mm de grosor.*

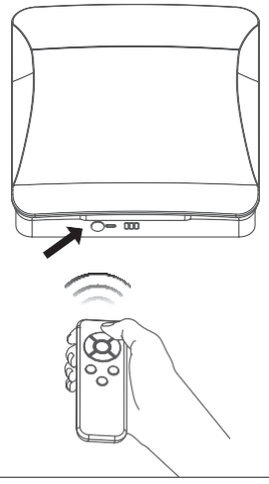

***Nota:** Asegúrese de que el mando a distancia apunte a esta zona durante el funcionamiento.*

Configuración de la unidad principal:

Mantenga pulsado el botón de reinicio durante 6 segundos. La luz azul LED1 parpadeará, lo que indica que el dispositivo ha entrado en el modo de emparejamiento como líder.

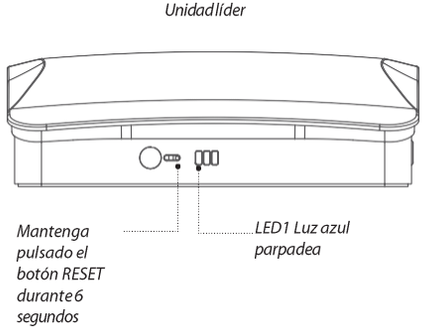

Configuración de la unidad seguidora

1. En modo de espera, mantenga pulsado el botón de reinicio durante 9 segundos. Las luces LED1 y LED2 azules parpadearán, lo que indica que el dispositivo ha entrado en modo de emparejamiento como seguidor.
2. El proceso de emparejamiento entre el líder y el seguidor debe realizarse en menos de 1 minuto y las unidades deben colocarse cerca una de otra.
3. Una vez emparejadas correctamente, el LED1 de la unidad líder parpadeará rápidamente tres veces y luego se apagará.
4. Si el emparejamiento falla, los LED de cada unidad parpadearán durante un minuto y luego se apagarán automáticamente.

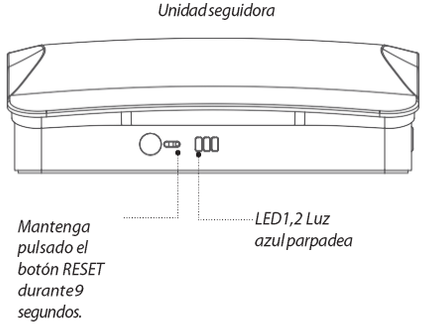

▶ REINICIO Y CANCELACIÓN DE LÍDER-SEGUIDOR

Mantenga pulsado el botón de reinicio de una unidad emparejada previamente durante 6 segundos. El LED1 comenzará a parpadear en azul, lo que indica que el dispositivo ha entrado en el modo de emparejamiento líder-seguidor y ahora está establecida como unidad líder.
Todas las unidades que realicen este paso en el plazo de 1 minuto también se definirán como líderes. Si no se encuentra ningún dispositivo seguidor durante este tiempo, el LED se apagará automáticamente y el dispositivo saldrá del modo de emparejamiento sin ninguna función asignada.

Manual de instrucciones para el usuario y el instalador cualificado

✱ CONFIGURACIÓN DE LA RED IOT E INTERFAZ DE LA APLICACIÓN (OPCIONAL)

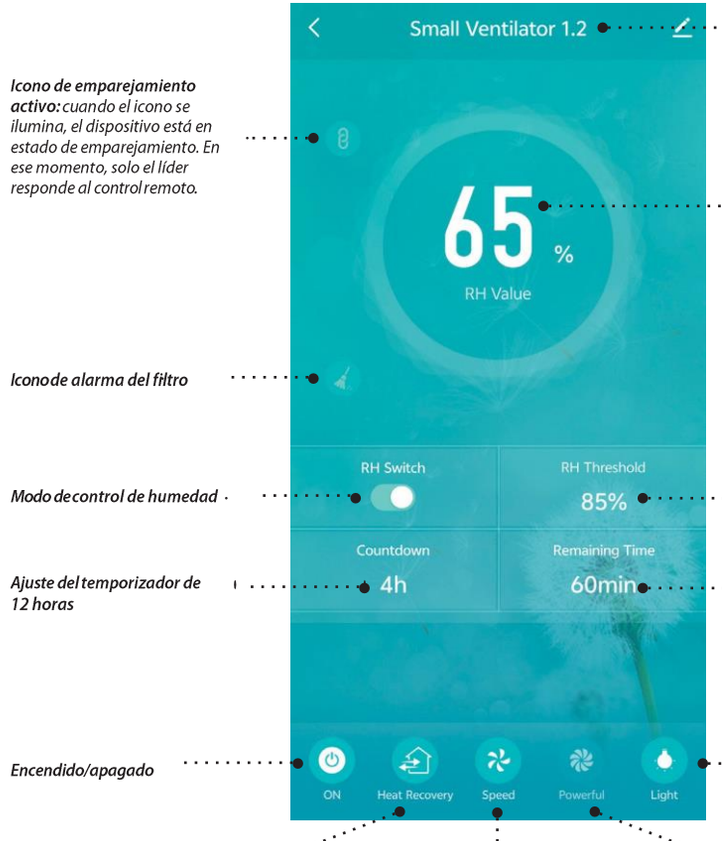

Instrucciones para descargar la aplicación

Escanee el código QR de la derecha para descargar la aplicación, o busque «Smart Life» en Apple Store y Google Play Store para instalar la aplicación, y luego utilice la conexión WIFI del dispositivo para controlar el dispositivo con la aplicación móvil

.

Pasos de funcionamiento de la red IoT

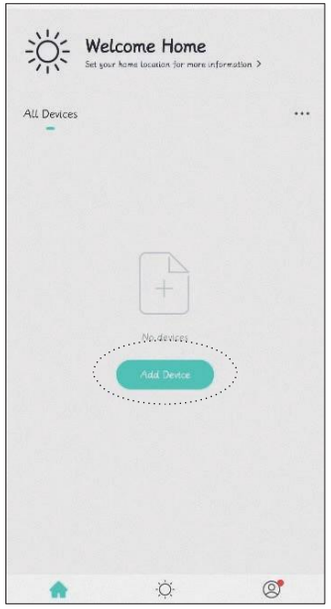

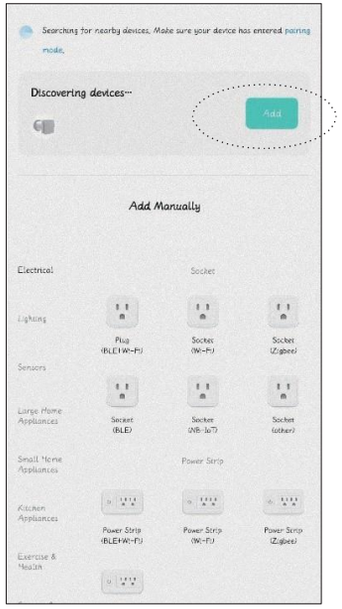

1. Antes de habilitar la conexión en red Lot, conecte su teléfono móvil al router WiFi de su hogar, active la función Bluetooth de su teléfono móvil y asegúrese de que el dispositivo y el teléfono móvil se encuentren dentro del alcance de la señal WiFi (asegúrese de que el router WiFi esté habilitado para la red 2.4G).

2. En modo de espera, mantenga pulsado el botón de reinicio durante 3 segundos y el LED1 verde comenzará a parpadear, lo que indica que el producto ha entrado en el modo de configuración WiFi. Ahora el usuario puede conectar y manejar el dispositivo con un smartphone.

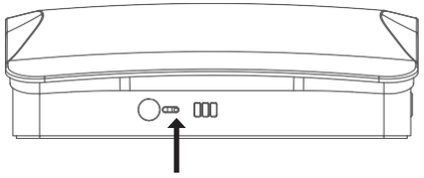

Manual de instrucciones para el usuario y el instalador cualificado



3. Abra la aplicación descargada, entre en la página de funcionamiento, haga clic en el cuadro «Añadir dispositivo» y busque dispositivos.

4. En ese momento, la aplicación recibe la señal del dispositivo y, a continuación, hace clic para añadir el dispositivo para la conexión a la red.

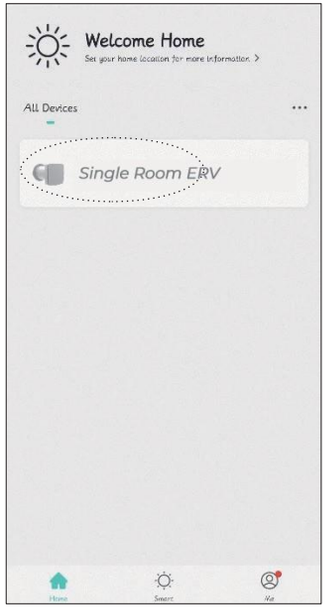

5. Haga clic en «Añadir dispositivo» para encontrar la señal wifi de su router doméstico y asegúrese de que el nombre de la red wifi en la aplicación es el mismo que el nombre de la conexión wifi de su teléfono, luego inicie sesión con la contraseña wifi.

6. Una vez establecida correctamente la conexión wifi, el dispositivo se conectará a la red y, una vez completada la conexión, podrá acceder a la página de operaciones para utilizarlo.

REINICIO DEL WIFI Y CANCELACIÓN DE

Elimine el dispositivo de la aplicación de la siguiente manera:

1. Vuelva a la página de conexión de la aplicación, mantenga pulsado el dispositivo que desea desconectar y aparecerá la opción para eliminarlo en la parte inferior.

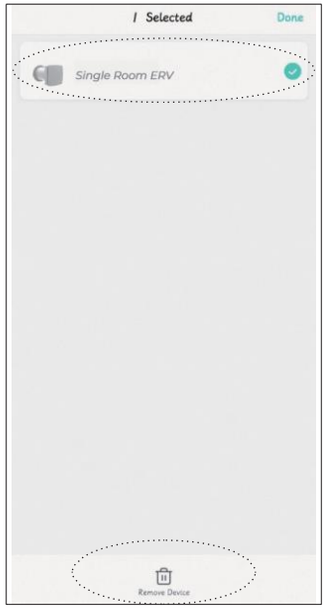

2. Haga clic en la opción de eliminar dispositivo y confirme para desconectar correctamente el dispositivo de la red wifi.

Manual de instrucciones para el usuario y el instalador cualificado

RESTAURAR LA CONFIGURACIÓN DE FÁBRICA

Mantenga pulsado el botón de reinicio durante 15 segundos, los LED1 rojo/LED2 verde/LED3 azul parpadearán tres veces y luego se apagarán, el dispositivo restaurará la configuración de fábrica.

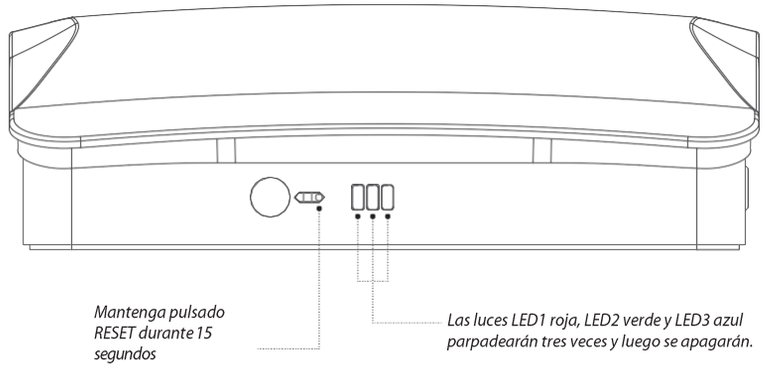

* Si su recuperador incluye un sensor de humedad pero no tiene función Wi-Fi, no podrá supervisar los valores de humedad interior en tiempo real en su teléfono móvil. Sin embargo, la función de control de humedad seguirá estando disponible. El límite de humedad predeterminado es del 85 %. En el modo de regeneración, cuando se detecta una humedad relativa superior al 85 %, la unidad funcionará automáticamente en modo de extracción.

* Si el ventilador tiene la función Wi-Fi, el usuario puede configurar el límite de humedad en la aplicación. Para obtener más información, consulte la descripción de la función de control de humedad en la sección CONFIGURACIÓN DE LA RED IOT E INTERFAZ DE LA APLICACIÓN.

MANTENIMIENTO Y LIMPIEZA

1. Retire el panel frontal de la unidad interior. Desconecte el cableado entre la unidad interior y el conducto interior y, a continuación, separe el conducto interior.
2. Retire el intercambiador cerámico y el filtro primario del conducto de aire interior.
3. El regenerador de energía cerámico debe limpiarse al menos 4 veces al año.

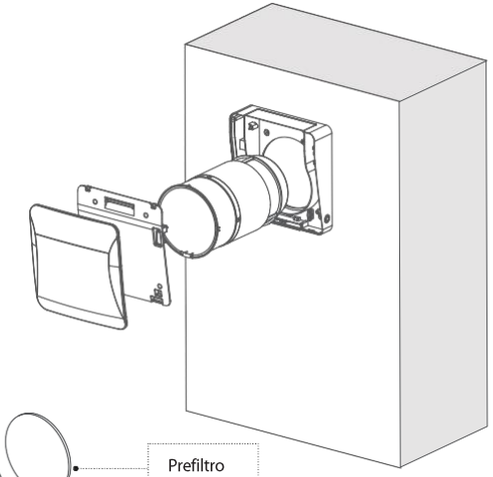

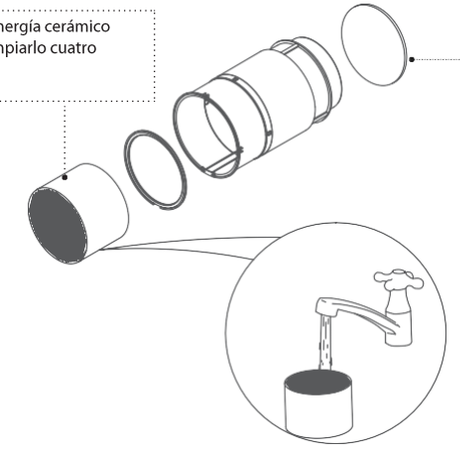

El regenerador de energía cerámico se puede enjuagar directamente con agua. Una vez enjuagado, colóquelo en un lugar soleado y espere a que se seque.

El filtro F7 es opcional. Si la unidad está equipada con un filtro F7, debe limpiarse al menos 4 veces al año. El filtro F7 no es lavable y debe aspirarse o sustituirse cuando esté sucio. Póngase en contacto con el vendedor para adquirir los filtros de repuesto.

Incluso un mantenimiento técnico regular puede no evitar por completo la acumulación de suciedad en los conjuntos regeneradores.

Limpie el intercambiador con regularidad para garantizar una alta eficiencia en el intercambio de calor.

Limpie el intercambiador con una aspiradora al menos una vez al año.

Limpie el prefiltro al menos 4 veces al año. El usuario puede lavar o aspirar el prefiltro. Tenga en cuenta que, después de lavar el prefiltro, debe secarlo y volver a instalarlo en el conducto de aire. La vida útil del prefiltro es de aproximadamente 3 años. Póngase en contacto con el distribuidor para adquirir los filtros de repuesto.

Manual de instrucciones para el usuario y el instalador cualificado

Mantenimiento del ventilador (una vez al año).

Retire el soporte fijo del conducto interior y saque el ventilador.

Limpie las palas del ventilador. Utilice un cepillo suave, un paño o una aspiradora para limpiar el impulsor. No utilice detergentes abrasivos, disolventes ni objetos afilados. Las palas del impulsor deben limpiarse una vez al año.

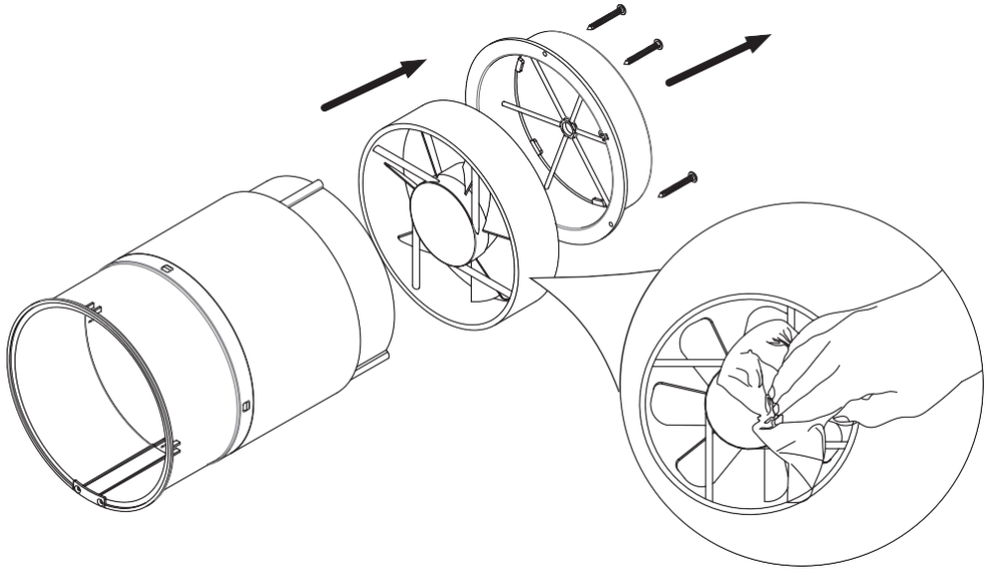

NORMAS DE ALMACENAMIENTO Y TRANSPORTE

Guarde el recuperador en la caja de embalaje original del fabricante en un lugar seco.

El entorno de almacenamiento debe estar libre de vapores agresivos y mezclas químicas que puedan causar corrosión, aislamiento y deformación del sellado. Utilice equipos de elevación para las operaciones de manipulación y almacenamiento a fin de evitar que el ventilador resulte dañado como consecuencia de fallos o vibraciones excesivas. Cumpla los requisitos de manipulación aplicables al tipo de carga correspondiente.

Se permite el transporte en cualquier tipo de vehículo, siempre que el ventilador esté protegido contra daños mecánicos y climáticos.

Evite cualquier golpe o impacto mecánico durante las operaciones de manipulación.

▶ SOLUCIÓN DE PROBLEMAS

Avería	Posibles causas	Solución de problemas
El recuperador no arranca.	No hay suministro eléctrico.	Asegúrese de que el recuperador esté correctamente conectado a la fuente de alimentación y realice las correcciones necesarias, si es necesario.
	El motor está atascado o los ventiladores están obstruidos.	Apague el recuperador. Solucione el atasco del motor y el bloqueo del impulsor. Limpie las aspas. Reinicie el ventilador.
Bajo caudal de aire.	Velocidad del ventilador demasiado baja.	Ajuste una velocidad más alta.
	El filtro, el ventilador o el intercambiador están sucios.	Limpie o sustituya el filtro y limpie el ventilador y el intercambiador. Para el mantenimiento del intercambiador y el filtro, consulte la página 14.
Ruido, vibración.	El ventilador está sucio.	Limpie el ventilador.
	Tornillo suelto Conexión de la carcasa del ventilador o de la campana de ventilación.	Apriete los tornillos del ventilador o de la campana exterior.
Error en el emparejamiento líder-seguidor.	Las unidades líder-seguidor están configuradas por un controlador diferente.	Según el manual, utilice el mismo mando a distancia para configurar las unidades líder-seguidor.
	El ventilador está instalado en un lugar rodeado de mucho metal o donde hay fuentes de interferencia.	Las estructuras metálicas excesivas y las fuentes de interferencia cercanas debilitarán la señal inalámbrica. Retire estas fuentes de interferencia o cambie la ubicación de la instalación.
	La distancia entre las unidades líder y seguidora es demasiado grande o la pared que las separa es demasiado gruesa.	Cambie la ubicación de la instalación según la distancia especificada en el manual.
	Otros	Restablezca la configuración del líder y el seguidor (mantenga pulsado el botón RESET durante diez segundos) y vuelva a configurarla después de un periodo de apagado.
Error en la conexión WiFi.	El teléfono móvil está conectado a la red WiFi 5G.	Cambie a la frecuencia/red 2.4G para conectarse.
	Conexión incorrecta a una red WiFi pública (como las redes WiFi de centros comerciales, hoteles, etc., que requieren registro e inicio de sesión).	Configure correctamente el router WIFI.
	El router aún no tiene configurada una cuenta y contraseña.	
	El router está configurado con un nivel de seguridad más alto.	
	Ha superado el límite de dispositivos que se pueden conectar al router.	
	El Bluetooth del teléfono móvil está desactivado.	Active el Bluetooth en el teléfono móvil para mejorar la tasa de éxito de la conexión a la red.

ACSON air conditioning

FRIMEC AC SPAIN, S.A.
C/ De Las Moreras, Parc.1, N68
Parque Empresarial Camporrosso Sur
28350 Ciempozuelos
Madrid
ESPAÑA

INTERFRIMEC, S.A.
Quinta Sra. Da Rocha, E.N.10-km 135.
22691-901 Santa Iria de Azoia
Lisboa
PORTUGAL

www.frimec-international.es